ARUNA™

АРХИТЕКТУРА СВЕТА

Прожектор светодиодный

RAY

Паспорт

EAC

1. Основные сведения об изделии и технические данные

1.1. Прожектор светодиодный RAY (далее прожектор) предназначен для архитектурно – художественного освещения зданий, мостов и т.п.

1.2. Прожектор соответствует требованиям ТР ТС 004/2011, ТР ТС 020/2011, ТР ЕАЭС 037/2016.

1.3. Основные технические характеристики представлены в Таблице 1 (измерения произведены при номинальном напряжении питания 230 В). Измерения светотехнических характеристик произведены на гониофотометре в соответствии с методами испытаний, изложенными в ГОСТ 34819-2021.

Таблица 1

Потребляемая мощность*, Вт	50
Номинальное напряжение питания переменного тока, В	230
Диапазон рабочего напряжения питания переменного тока, В	176-264
Частота, Гц	50
Напряжение питания постоянного тока, В	248-372
Коэффициент мощности драйвера, λ, не менее	0,95
Стойкость к микросекундным импульсам большой энергии	(L-N) 1кВ, (L-PE) 2кВ, (N-PE) 2кВ
Класс защиты от поражения электрическим током	I
Коэффициент пульсации светового потока*, %, не более	5
Индекс цветопередачи, Ra	80
Общий световой поток прожектора*,**, лм	4250
Световая отдача*,**, лм/Вт	85
Цветовая температура*, К	3000, 4000, 5000
Тип КСС	D9, D15, D30, D60, D90, D120
Класс светораспределения по ГОСТ 34819-2021	П
Тип рассеивателя	силикатное стекло
Вид климатического исполнения	У1
Температура эксплуатации, °С	-45 +40
Степень защиты IP	66
Ударопрочность	IK08
Габаритные размеры, ДхШхВ, мм	238x66x235
Масса, кг	2,8
Максимальная расчетная площадь прожектора, подвергающаяся воздействию ветра, $м^2$	0,036

*Характеристики могут изменяться в пределах ±10%.

** Данные приведены для прожектора с типом КСС D60 и цветовой температурой 4000 К.

1.4. Общий вид и габаритные размеры показаны на рис.1

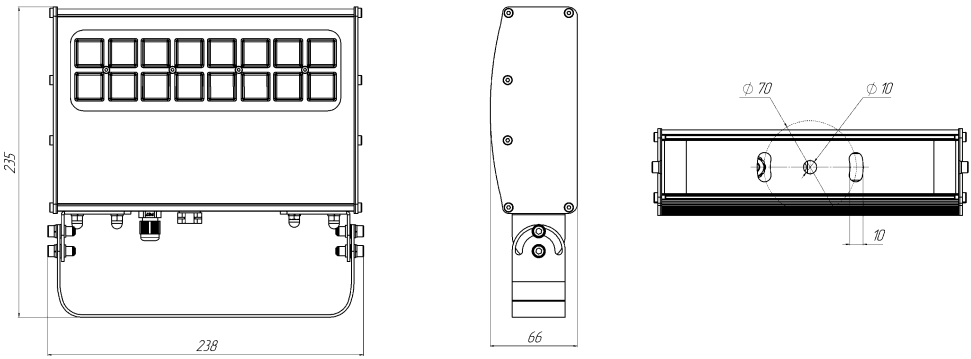

Рис.1. Габаритные размеры

2. Комплектность поставки

Прожектор – 1 шт.
Паспорт – 1 шт.
Упаковка – 1 шт.

3. Правила и условия безопасной эксплуатации

3.1. Все работы по монтажу, замене, подключению прожектора и техническом обслуживании должны проводиться только при отключенном питающем напряжении.

3.2. Прожекторы по требованиям безопасности соответствуют ГОСТ IEC 60598-1 и ГОСТ IEC 60598-2-5.

3.3. Монтаж и эксплуатация прожектора должна производиться в соответствии с настоящим паспортом, а также «Правилами технической эксплуатации электроустановок потребителей».

3.4. Замена установленного в этом прожекторе источника света должна производиться только изготовителем или его сервисными службами.

Внимание, опасность поражения электрическим током [IEC 60417-6042 (2011-11)].

3.5. Эксплуатация прожектора с поврежденной светопропускающей оболочкой не допускается. Замена светопропускающей оболочки должна производиться только изготовителем или его сервисными службами.

3.6. Внешний гибкий кабель прожектора при повреждении должен быть заменен только изготовителем или его сервисной службой.

3.7. Техническое обслуживание прожектора необходимо проводить с учетом коэффициентов эксплуатации для искусственного освещения, указанных в таблице 4.3 СП 52.13330.2016.

3.8. Нормы качества электроэнергии должны соответствовать требованиям ГОСТ 32144-2013.

3.9. Минимально допустимое расстояние от освещаемого объекта при установке внутри помещений – 1 м.

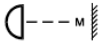

ЗАПРЕЩАЕТСЯ:

1. Эксплуатация без заземления.
2. Эксплуатация с повреждённой изоляцией проводов и мест электрических соединений.
3. Применение диммирующих устройств, предварительно не согласованных с производителем.
4. Проведение технического обслуживания прожекторов, находящихся под напряжением.
5. Внесение любых изменений в конструкцию прожекторов (например установка на прожекторы всевозможных распределительных боксов и элементов, крепления к нему кабельных каналов и лотков, нештатных креплений и оснастки, кабелей и устройств управления, не предусмотренных производителем и т.п.).
6. Подключение кабеля питания плоского сечения при наличии на прожекторе герметичного коннектора, предназначенного для подключения кабеля круглого сечения.
7. Эксплуатация в условиях нарушения параметров климатического исполнения, указанных в таблице 1.
8. Применение химически активных веществ, абразивных средств и материалов при техническом обслуживании.

4. Правила и условия монтажа

Для установки прожектора необходимо произвести следующие операции:

4.1. Распаковать прожектор, убедится в его целостности и комплектности.

4.2. Закрепить прожектор на опоре. Значение крутящего момента крепежных элементов (винтов, болтов, шпилек, анкеров и т.п. - в комплект не входит) должно быть 15 Н*м (для резьбы М8).

4.3. Подключить кабель питания прожектора к питающей сети через соединитель, обеспечивающий степень защиты не ниже IP66 согласно схеме на рис. 2.

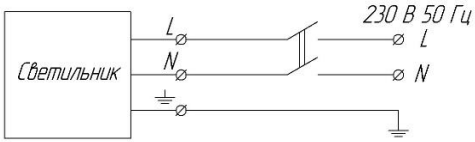

Рис.2. Схема подключения прожектора

4.4. Зафиксировать прожектор в проектном положении, затянув регулировочные винты с усилием 4 Н*м.

4.5. Убрать защитные пленки при наличии.

5. Возможные неисправности и меры, которые следует предпринять при их обнаружении.

Характер неисправности	Вероятная причина	Метод устранения
Прожектор не включается	Плохой контакт соединения проводов	Обеспечить хороший контакт
	Неправильное подключение проводов	Проверить правильность соединения.
	Отсутствие напряжения в сети	Проверить питающую сеть и обеспечить номинальное напряжение
Горят не все светодиоды	Неисправность прожектора	Обратиться к поставщику
При сохранении вышеперечисленных неисправностей – обратитесь на завод-изготовитель или к дилеру для проведения ремонта (гарантийного или не гарантийного).		
Внимание! Все работы производить при обесточенной электросети		

6. Правила хранения и транспортирования

6.1. Условия хранения прожектора в упаковке изготовителя в части воздействия климатических факторов должны соответствовать условиям хранения 2 по ГОСТ 15150 и ГОСТ 23216. Температура окружающего воздуха от минус 50 °С до плюс 40 °С. Хранение допускается в условиях, исключающих воздействие нефтепродуктов и агрессивных сред, на расстоянии не менее одного метра от отопительных и нагревательных приборов

6.2. Прожекторы транспортируются в упаковке любым крытым видом транспорта. Во время погрузки, транспортирования и выгрузки прожекторов с транспортного средства должны быть приняты меры защиты прожекторов от механических повреждений и непосредственного воздействия нефтепродуктов, агрессивных сред и атмосферных осадков.

6.3. Условия транспортирования в части воздействия механических факторов должны соответствовать условиям С по ГОСТ 23216. При транспортировании автомобильным транспортом на расстояние свыше 1000 км, но менее 3000 км условия транспортирования должны соответствовать условиям ОЛ.

6.4. Условия транспортирования в части воздействия климатических факторов должны соответствовать условиям хранения 5 по ГОСТ 15150 (температура окружающего воздуха от минус 60 °С до плюс 50 °С).

6.5. Сроки транспортирования и промежуточного хранения должны входить в общий срок службы изделий и быть не более 3 месяцев месяца.

6.6. При перевозке и осуществлении погрузочно-разгрузочных работ необходимо следовать требованиям манипуляционных знаков, нанесенных на упаковку.

7. Утилизация

7.1. Выработавший свой срок службы прожектор относится к отходам IV класса опасности (малоопасные).

7.2. После окончания срока службы прожектора его необходимо сдать в специализированную организацию, имеющую лицензию на осуществление деятельности по утилизации опасных отходов или отправить на завод-изготовитель.

8. Гарантийные обязательства

8.1. Срок службы прожекторов составляет 10 лет при условии соблюдения требований действующей эксплуатационной документации.

8.2. Гарантийный срок эксплуатации прожектора составляет 60 месяцев со дня продажи покупателю. В случае неисправности прожектора в течение гарантийного срока производитель обязуется провести безвозмездный ремонт или замену прожектора при соблюдении покупателем условий хранения, транспортирования, монтажа и эксплуатации прожектора, описанных в настоящем паспорте.

8.3. Для ремонта или замены прожектора в период гарантийного срока требуется предоставить рекламацию с указанием условий, при которых была выявлена неисправность, и предъявить само изделие с Паспортом Производителю или авторизованному им сервисному центру.

8.4. Гарантия не распространяется на следующие случаи:

- наличие механических повреждений;
- отсутствие настоящего паспорта;
- воздействие на прожектор химически активных веществ;
- воздействие на прожектор абразивных средств и материалов;
- проведение ремонта прожектора покупателем или третьими лицами, кроме авторизованных производителем.
- нарушение условий хранения, транспортирования и эксплуатации прожектора.

8.5. При отсутствии штампа торгующей организации срок гарантии исчисляется со дня выпуска изделия производителем, указанным в настоящем паспорте.

9. Свидетельство о приемке

9.1. Расшифровка серийного номера

Изготовитель: ООО «АРУНА»
420100, Россия, РТ, г. Казань, пр-кт Победы, д 139А, корп. 1, помещение 1005
www.aruna-led.ru
E-mail: info@aruna-led.ru

Дата выпуска_____

Заводской номер_____

ОТК_____ М.П.

Редакция 13.11.2024